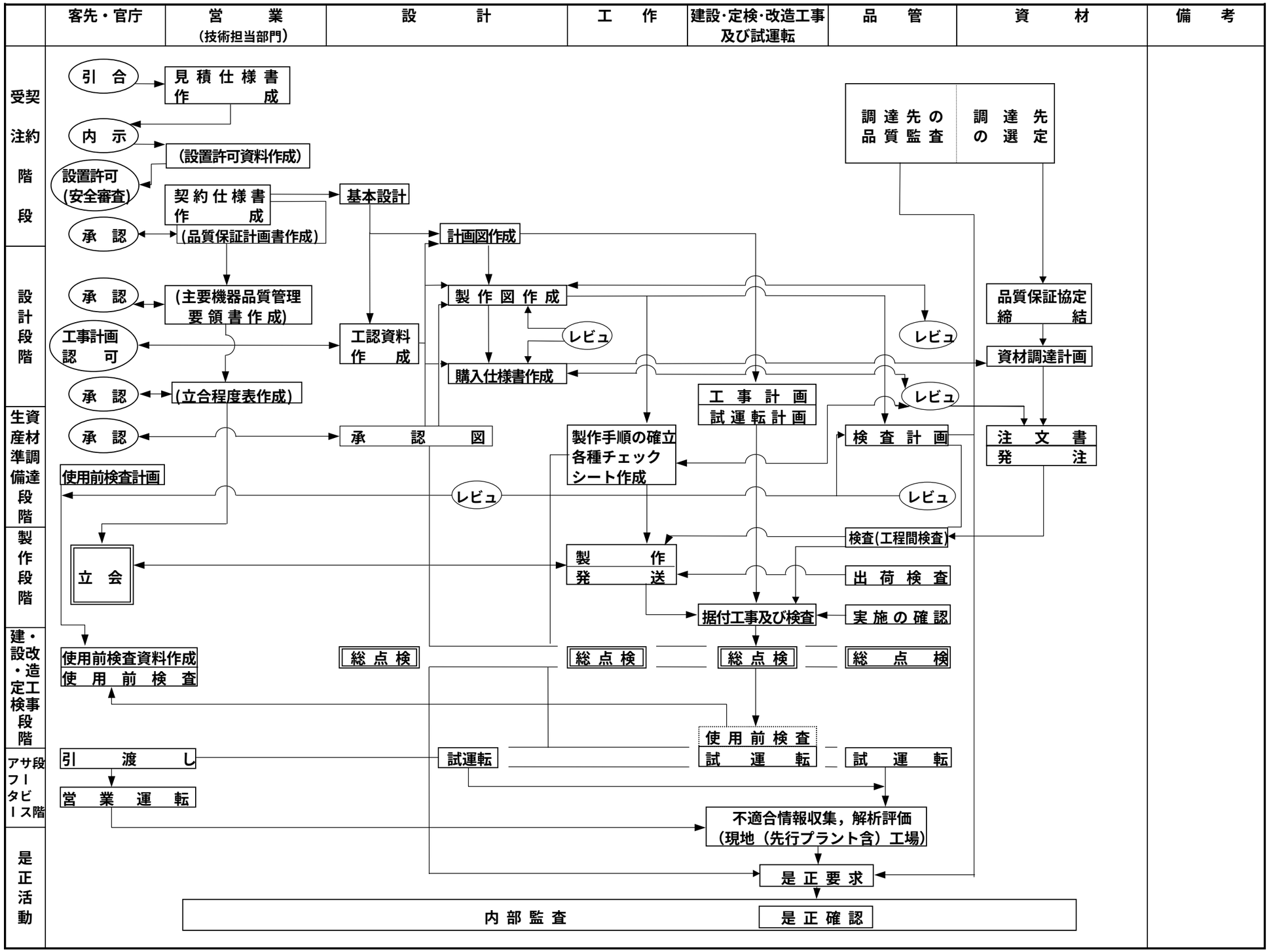

参考図５　電力・産業システム事業所　品質保証機能体系図

写真　参考-1　参考-2　参考-4　参考-5